MONTAGEANLEITUNG
INSTRUCTIONS DE MONTAGE
ASSEMBLY INSTRUCTIONS
MONTAGEAANWIJZING

980622

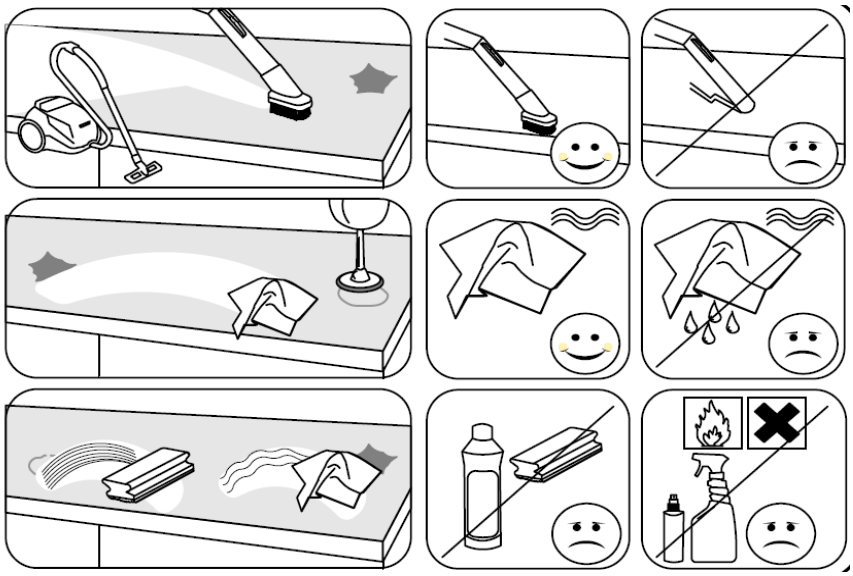

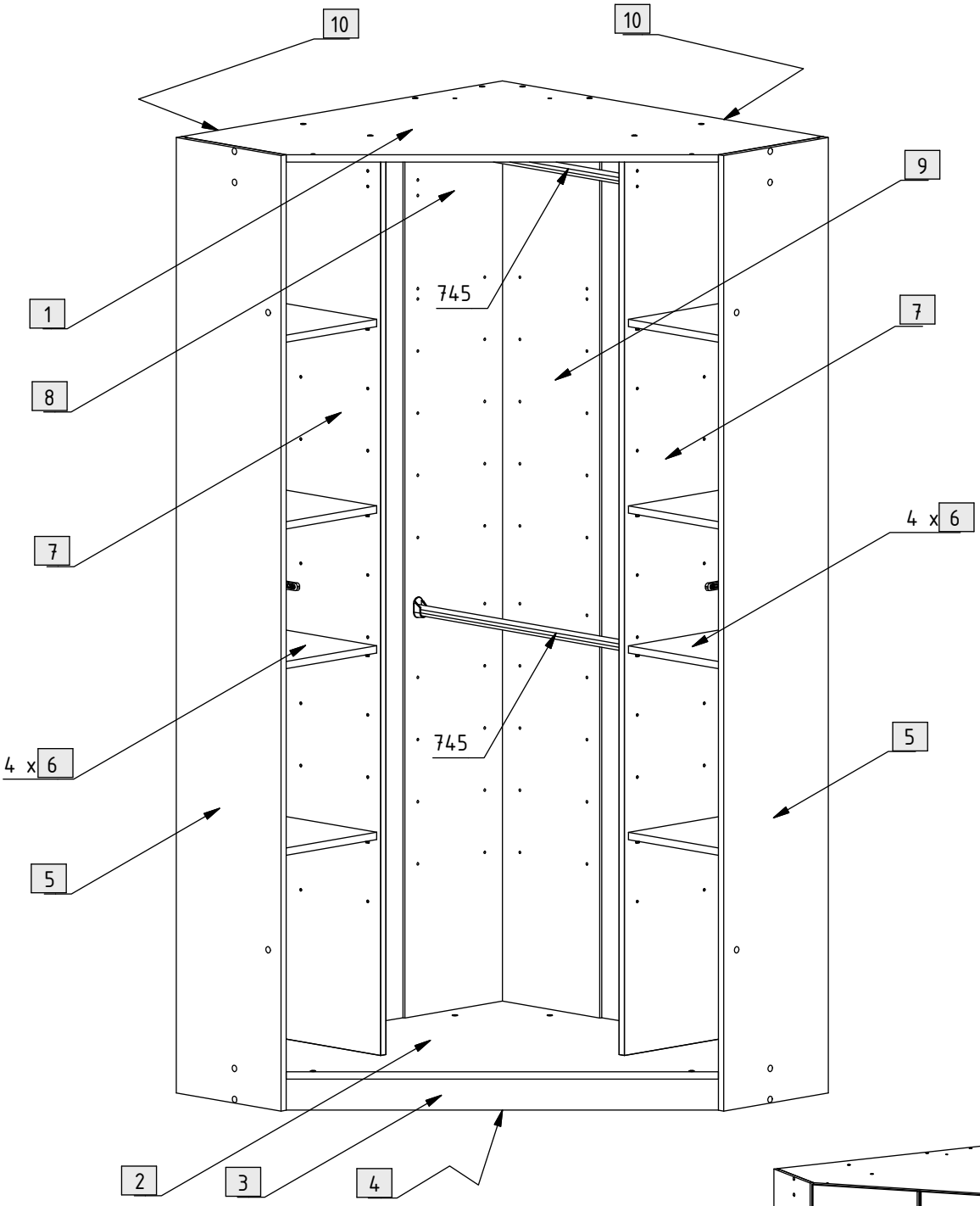
10
10
9
1
745
7
8
7
4 x 6
745
5
4 x 6
5
2
3
4

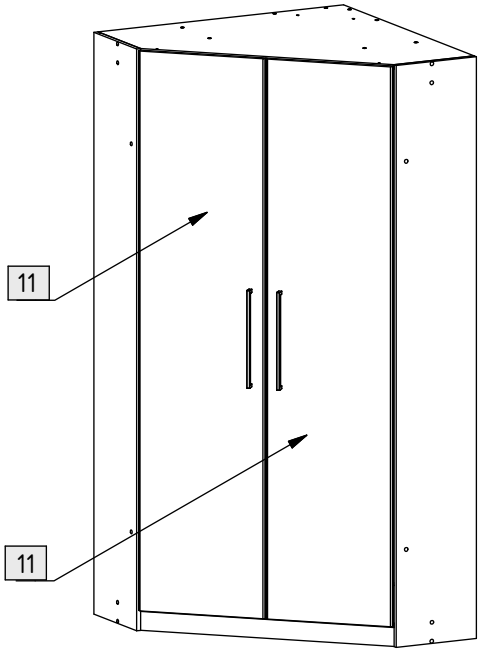
11
11

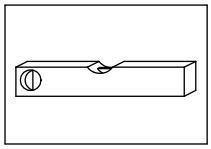

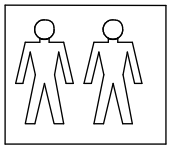

101	8	303	2
102	4	320	26
150	6	351	18 3,5 x 15 mm
154	6	354	A=4/C=2 A+C 3,5 x 25 mm
181	32	405	4 B M4 x 21 mm
190	8 Ø 8 x 30 mm	503	2 A 128 mm
201	4	505	2 B 320 mm
220	12	509	2 C
221	2		

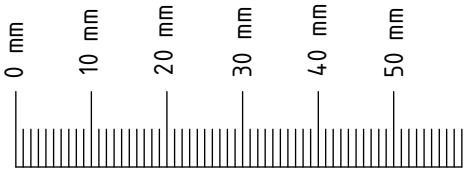

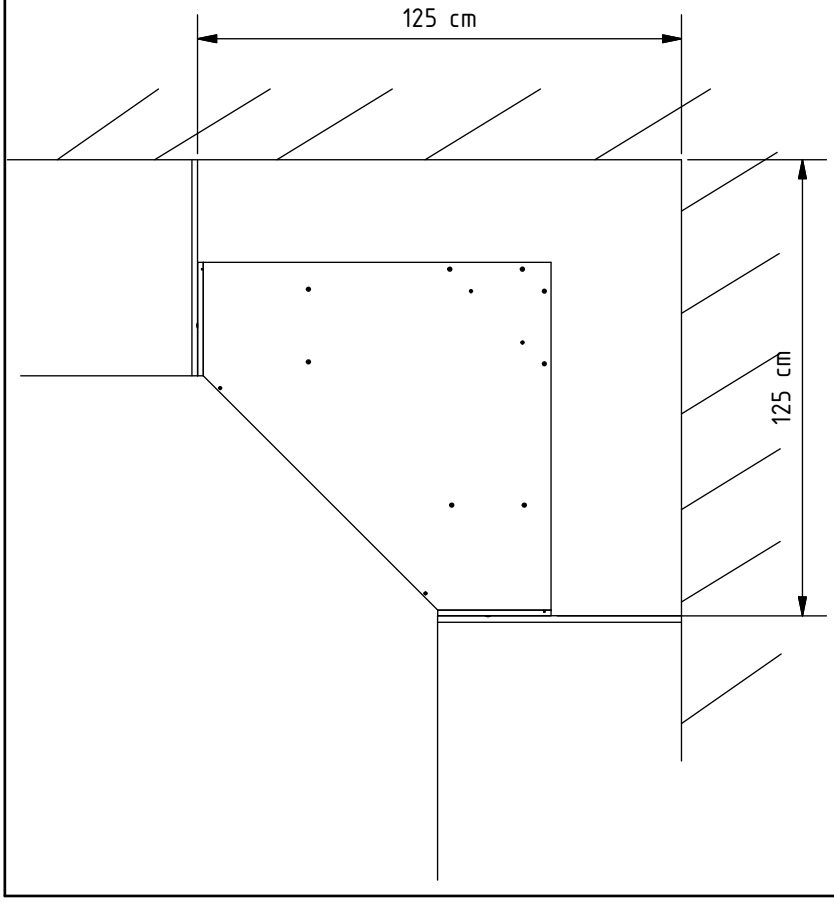

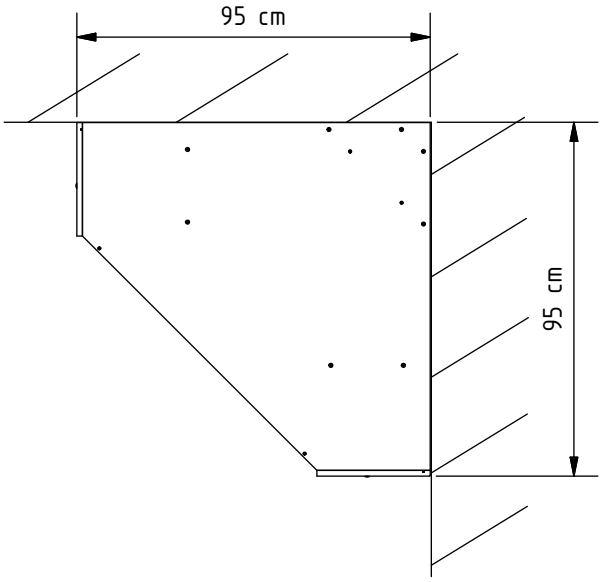

1.

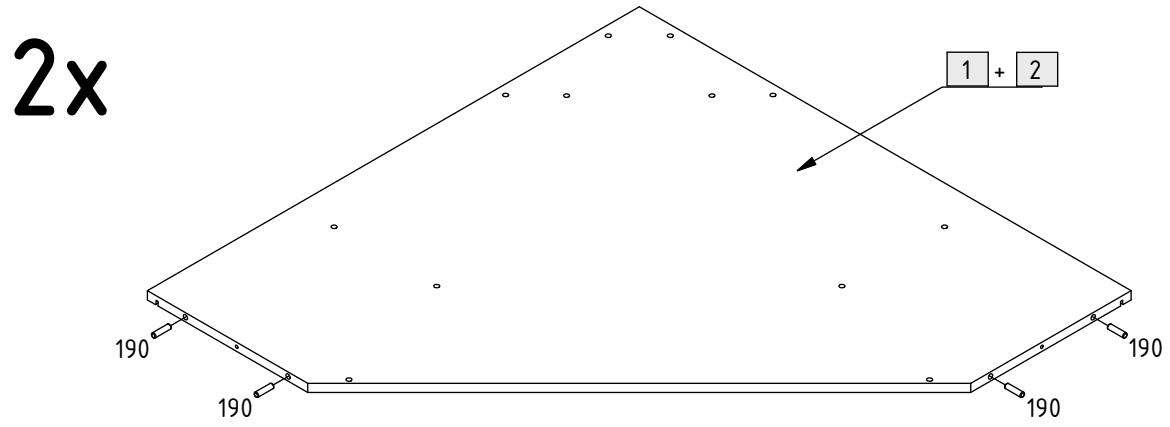

2.

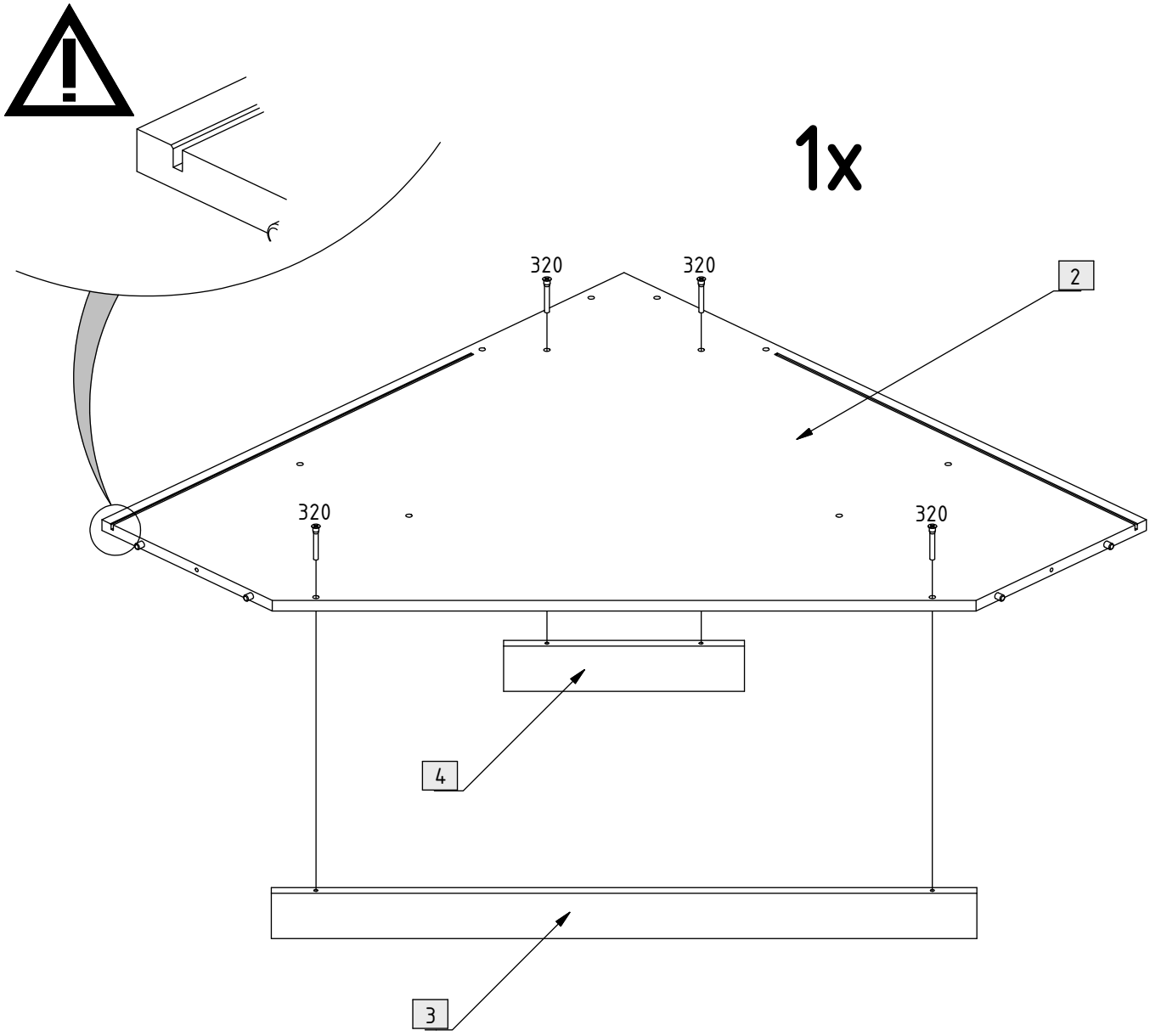

3.

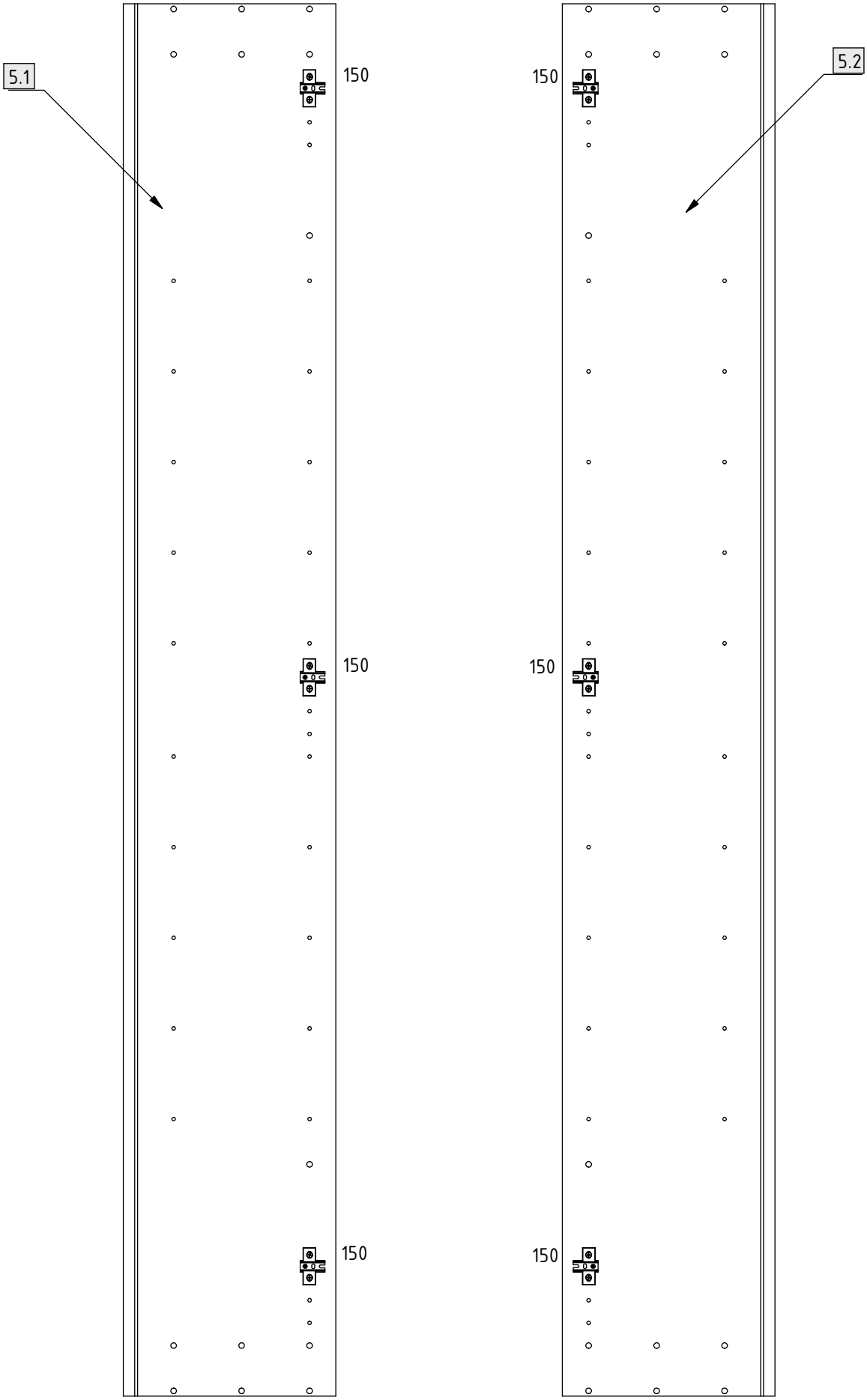

4.

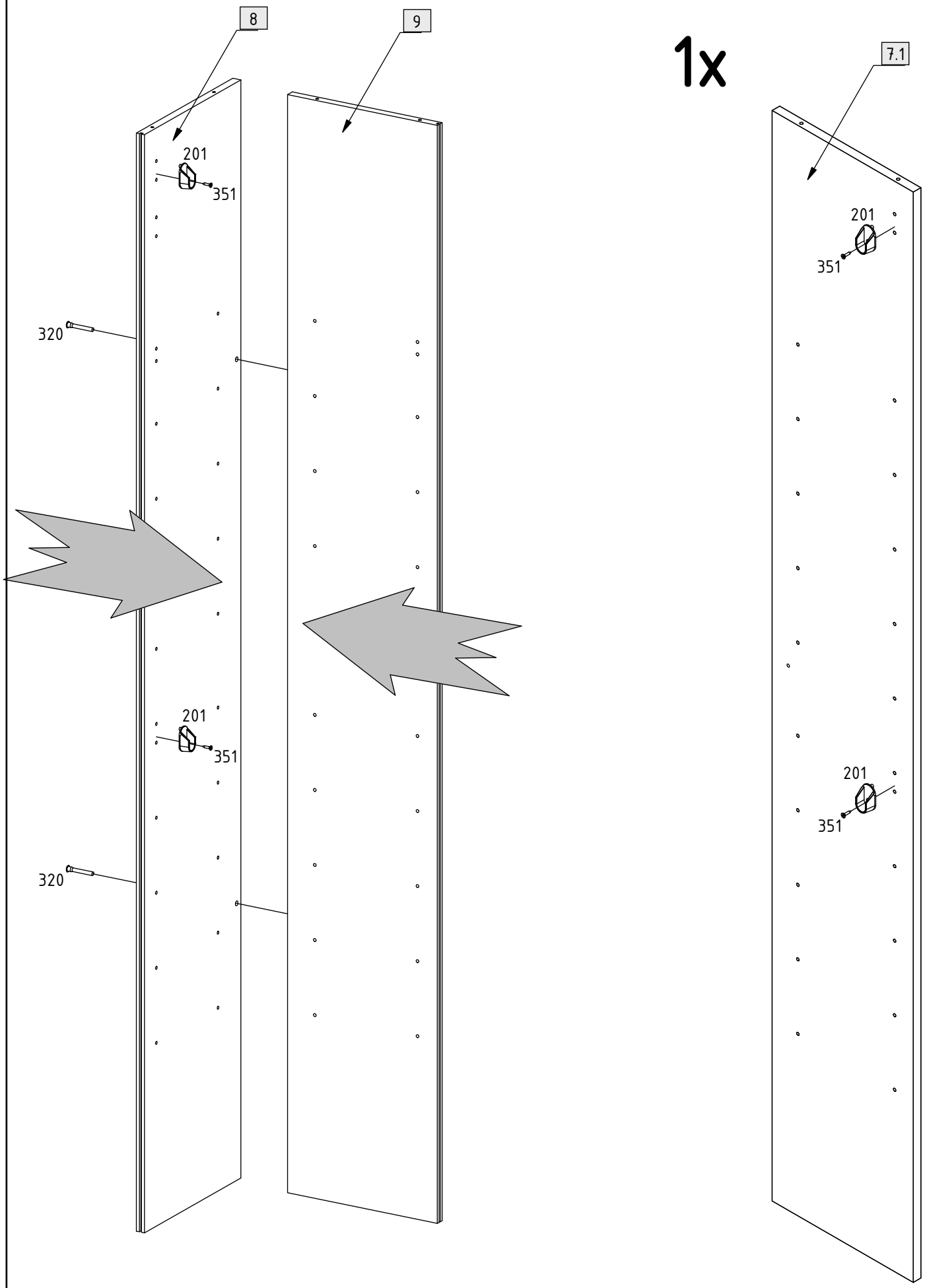

5.

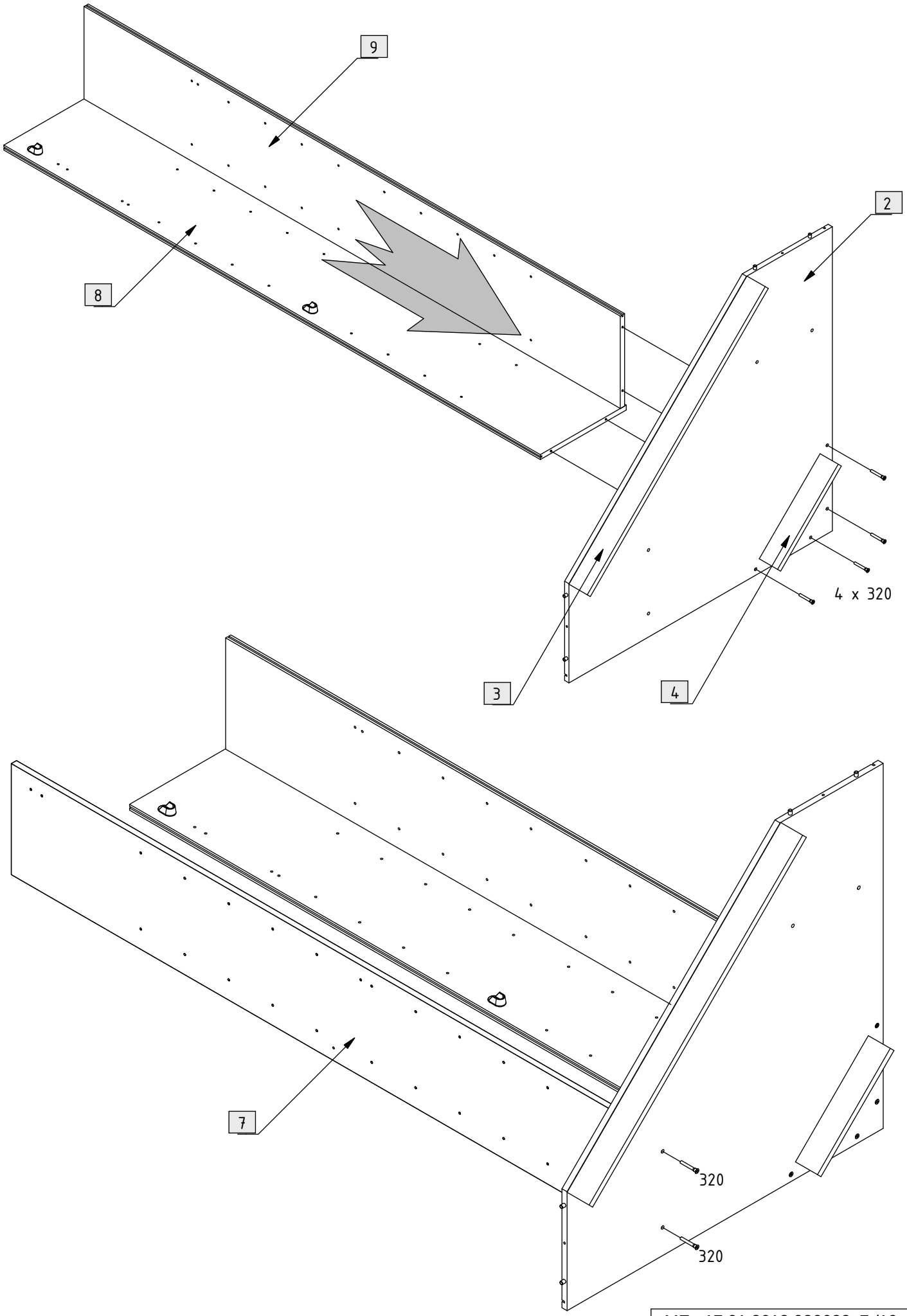

6.

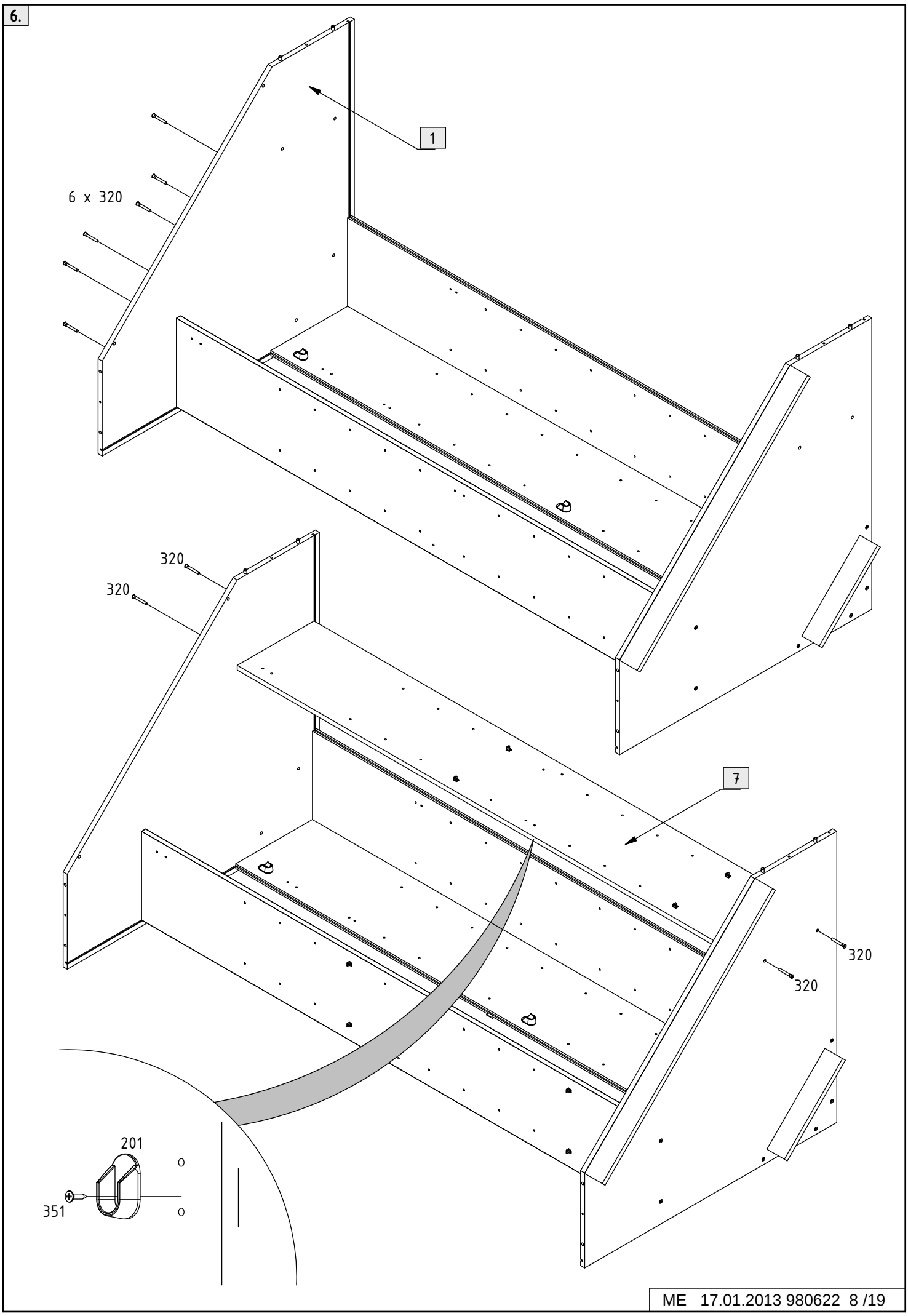

7.

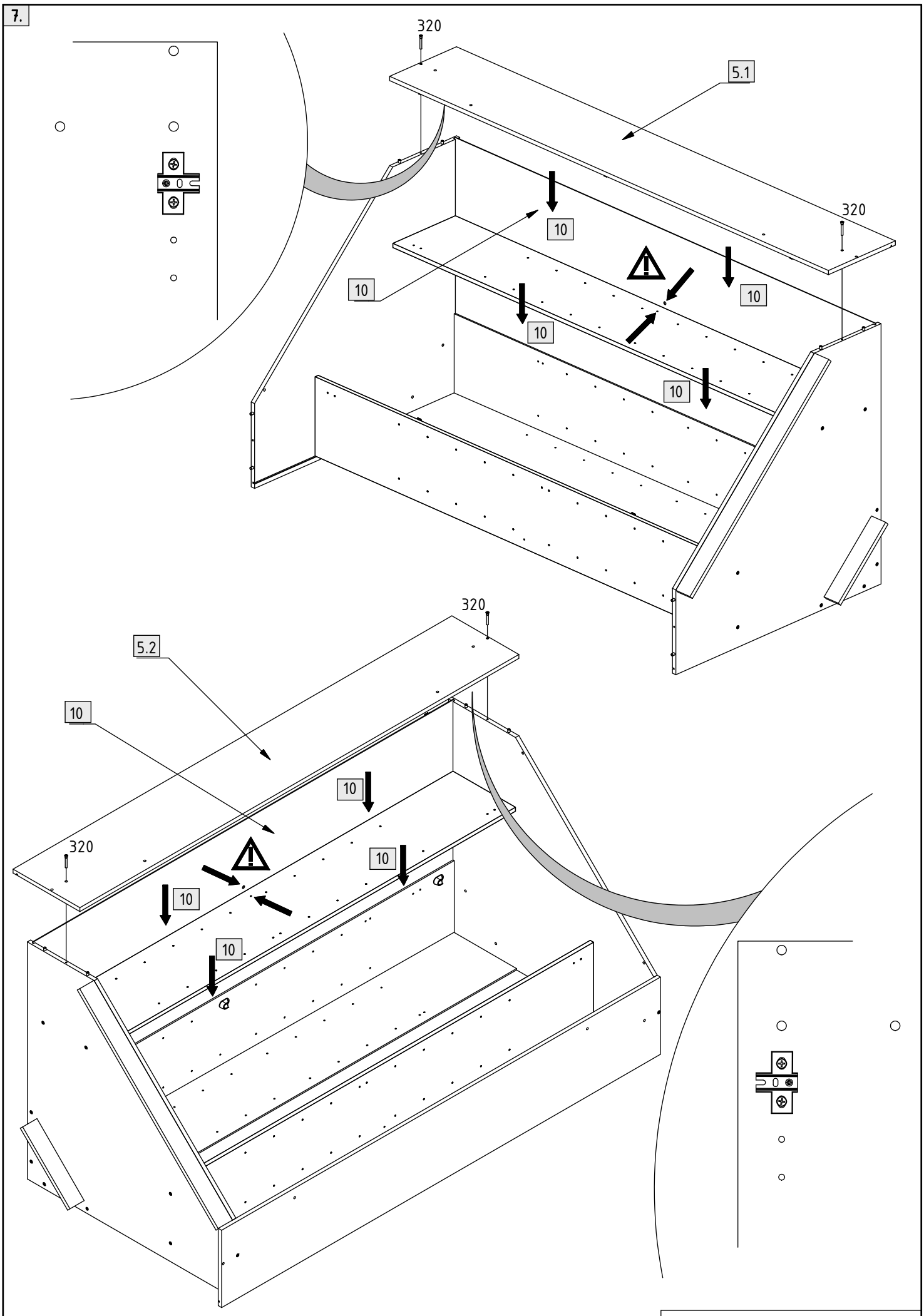

8.

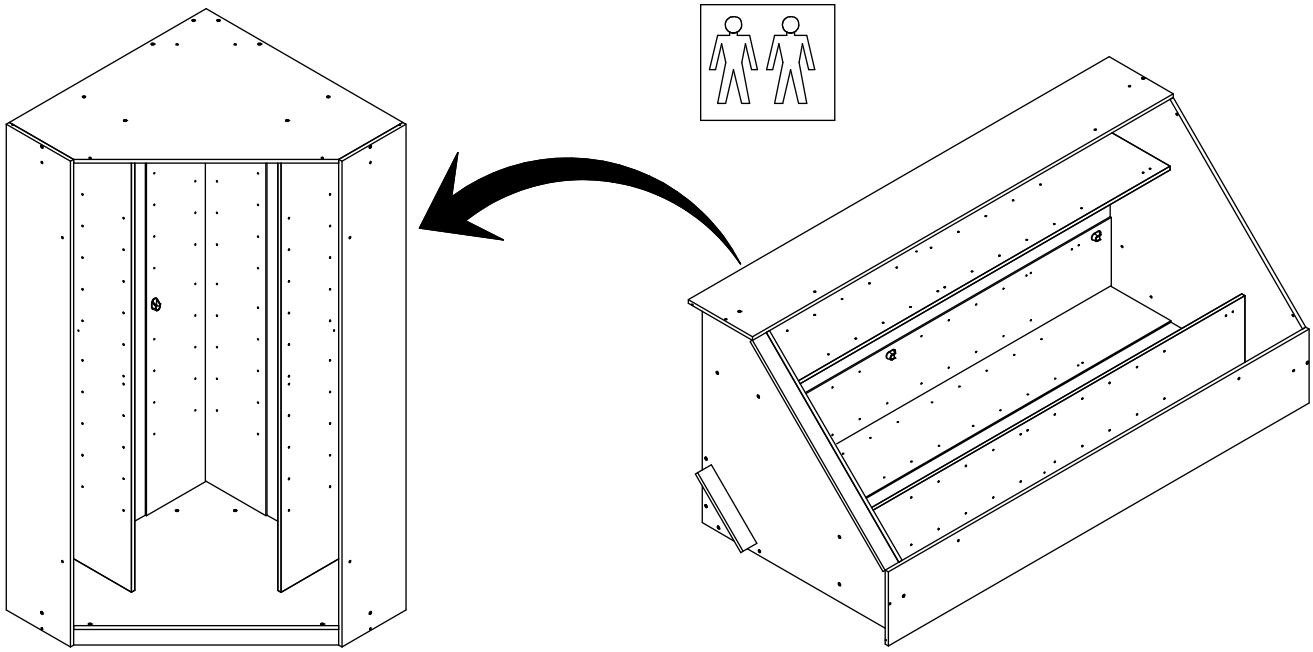

9.

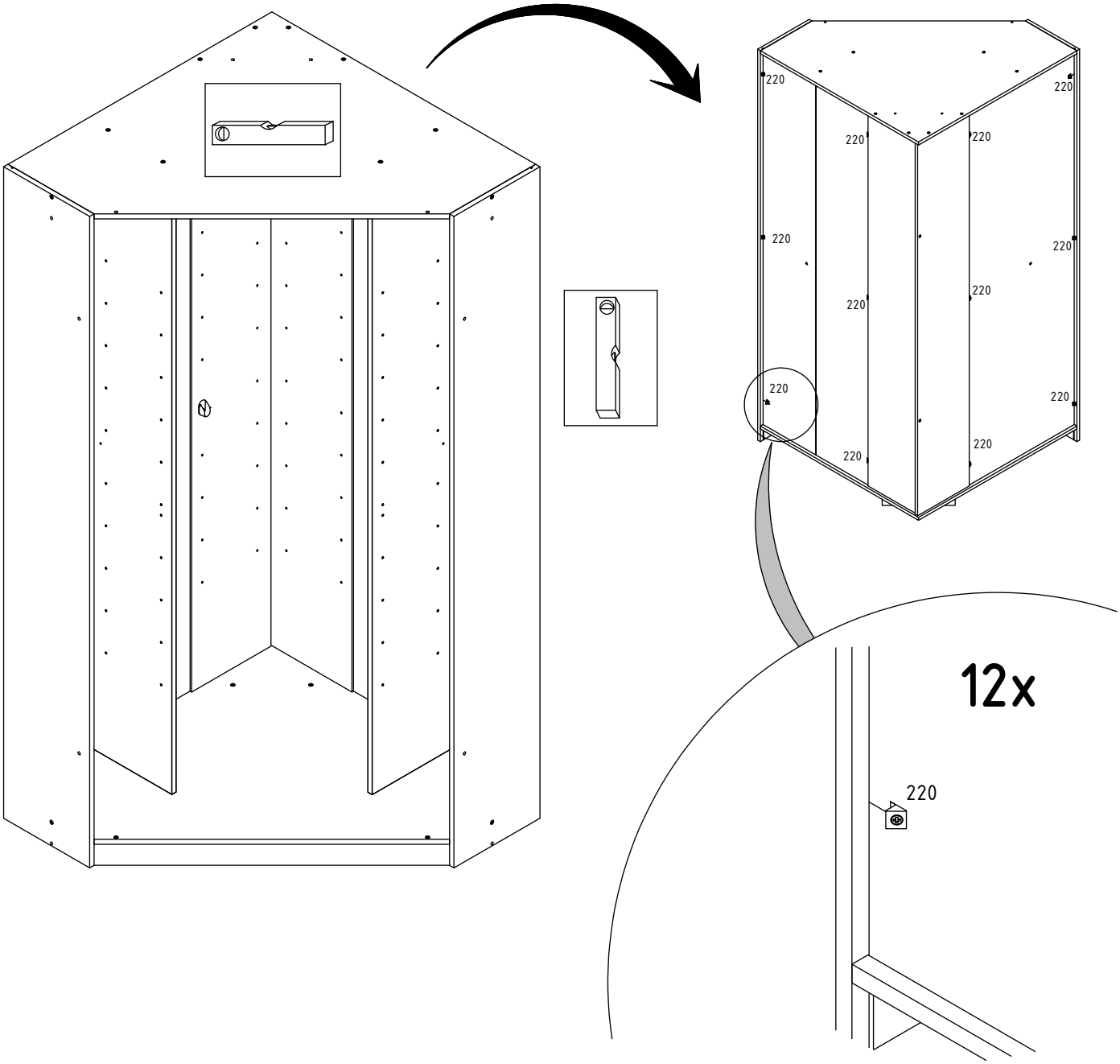

10.

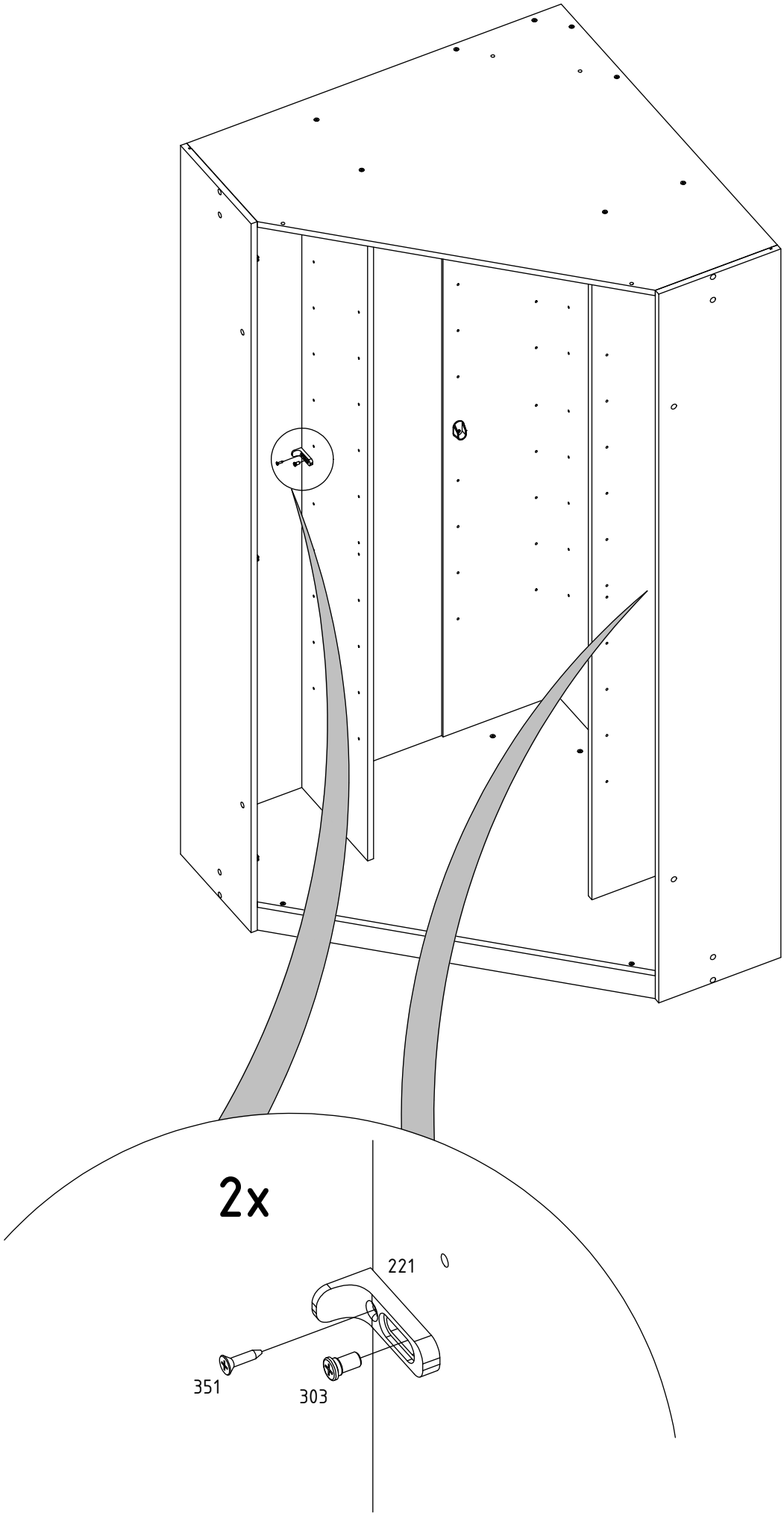

11.

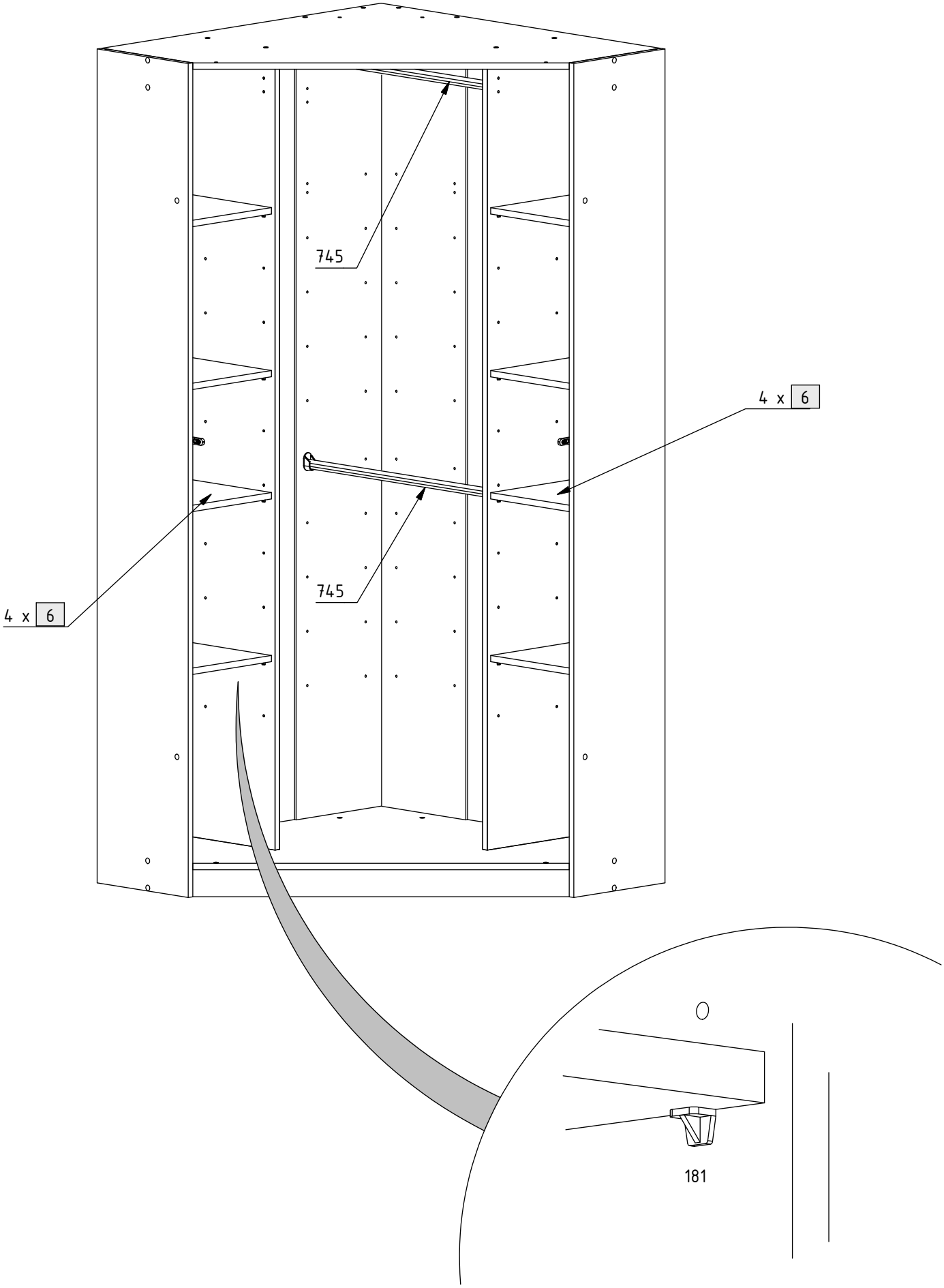

12.

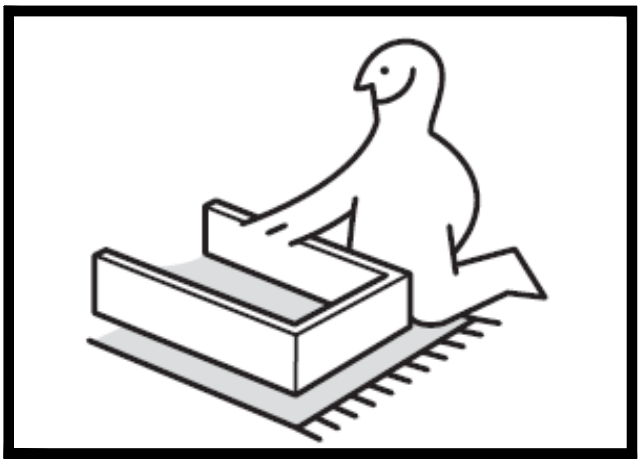

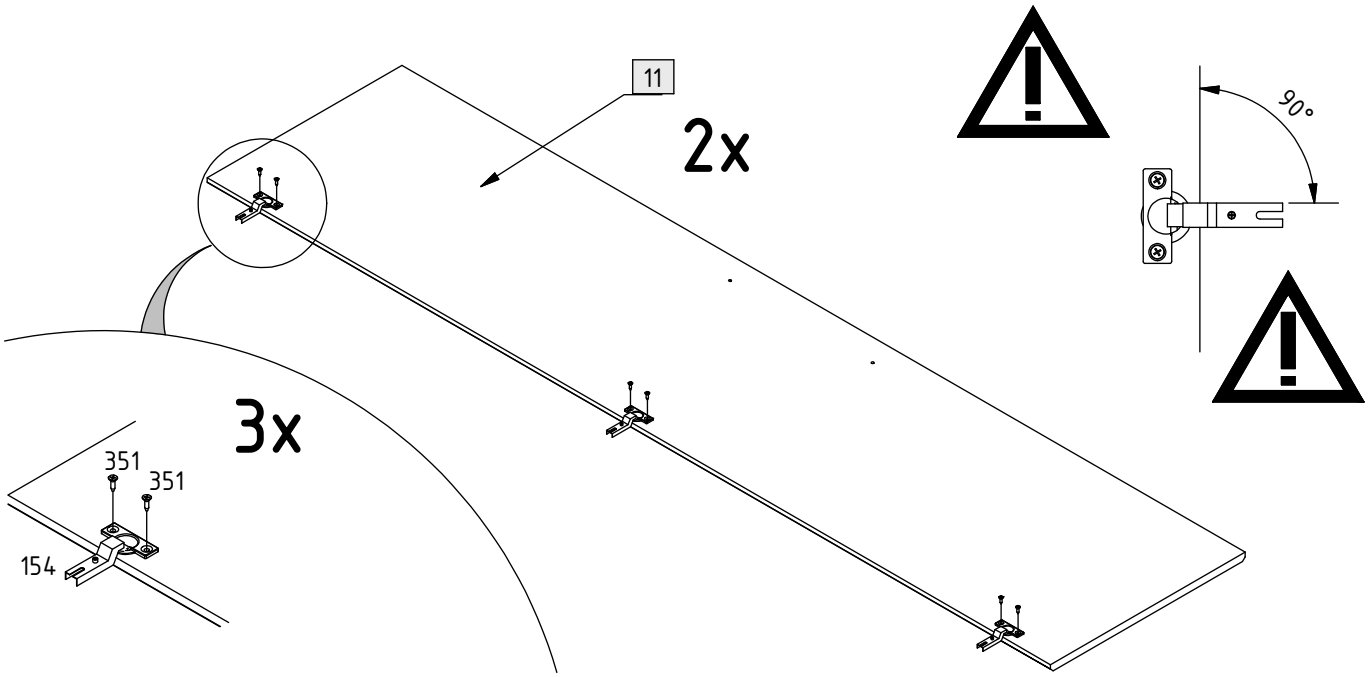

13.

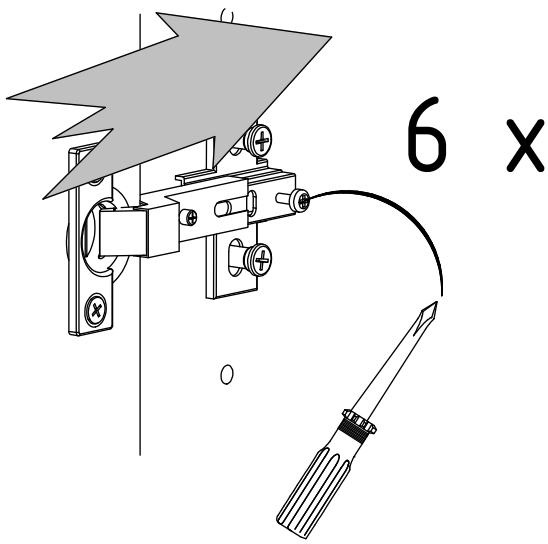

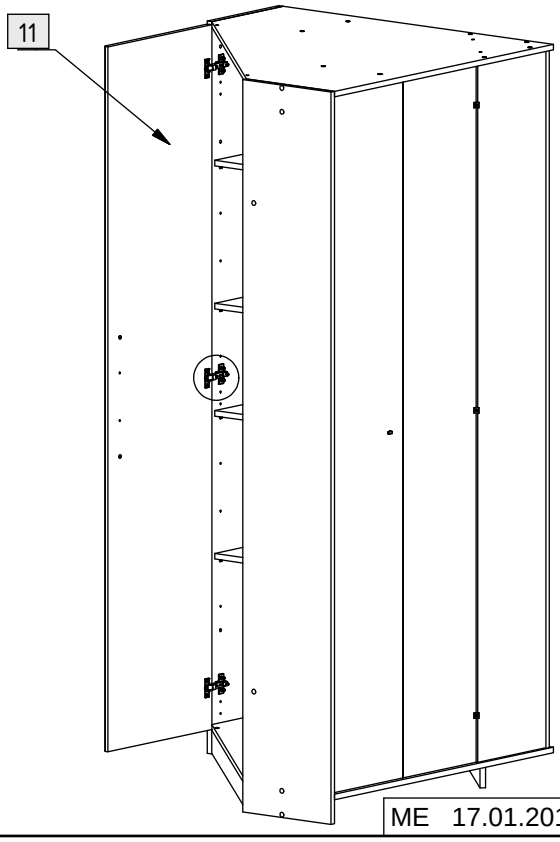

14.

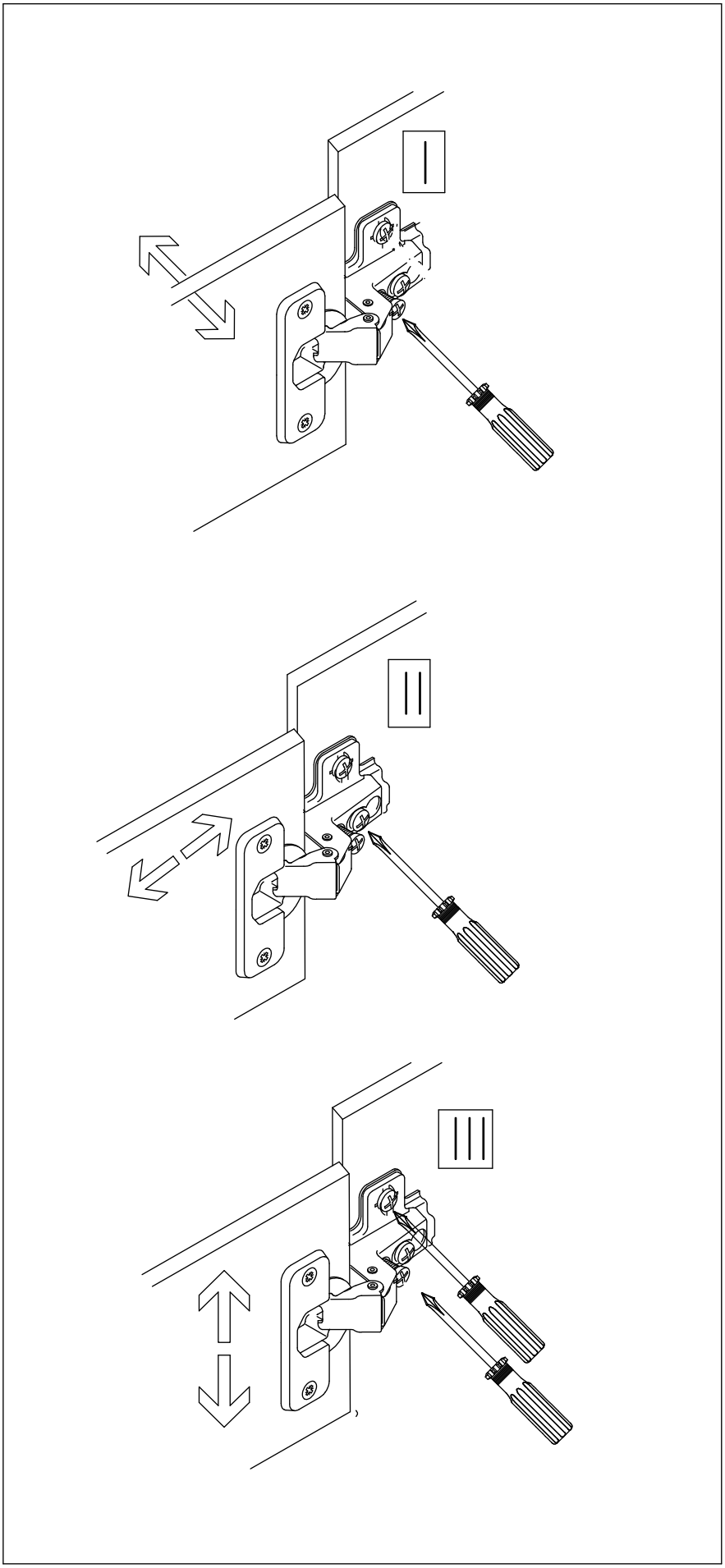

15.

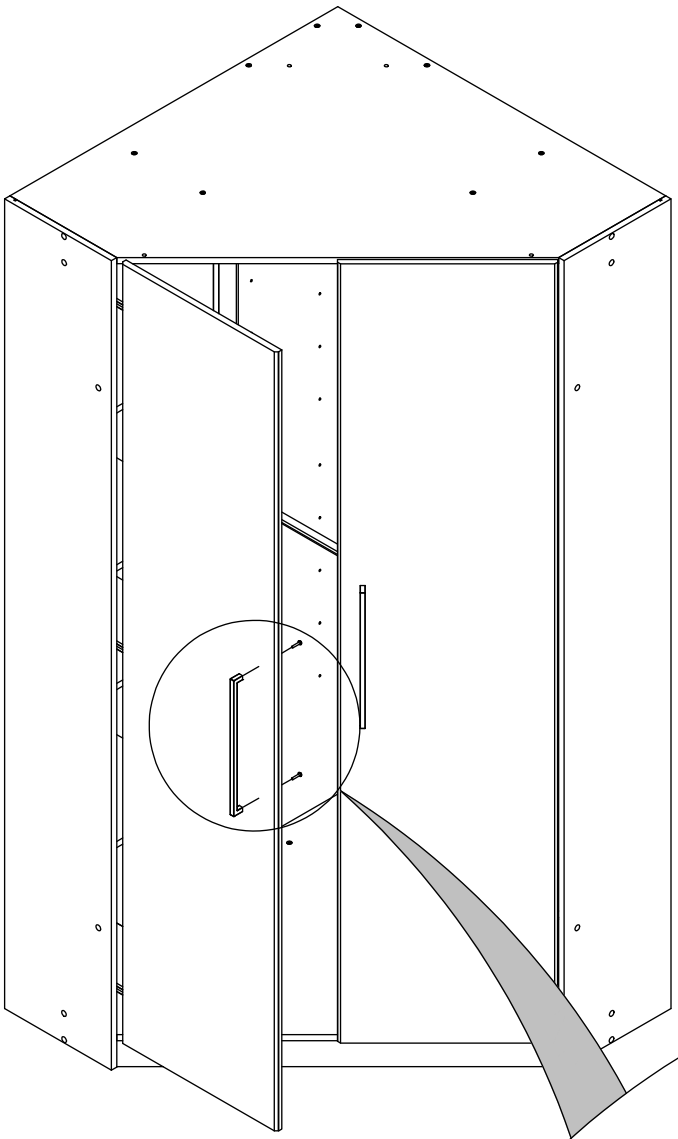

2x

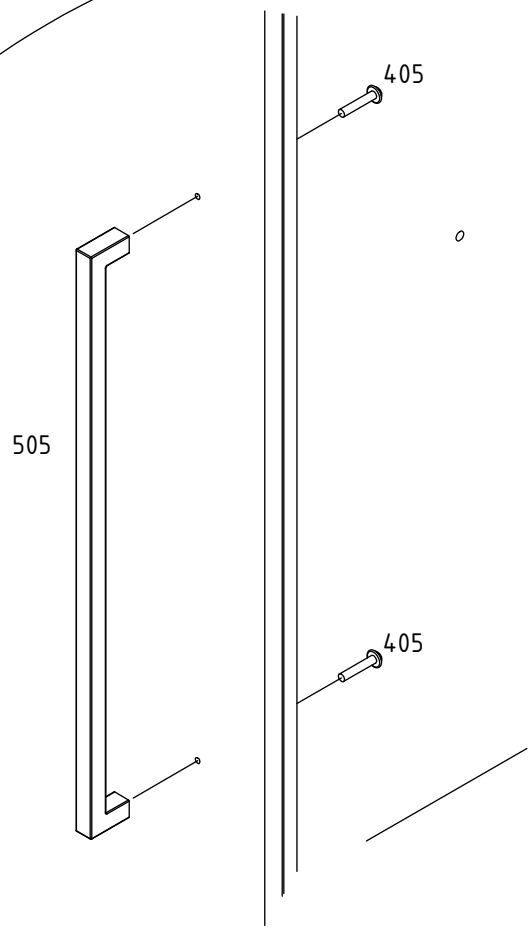

A 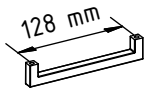

+ 354

B 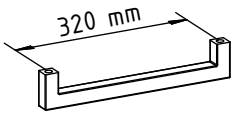

+ 405

C
+ 354

D 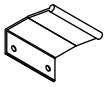
+ 351

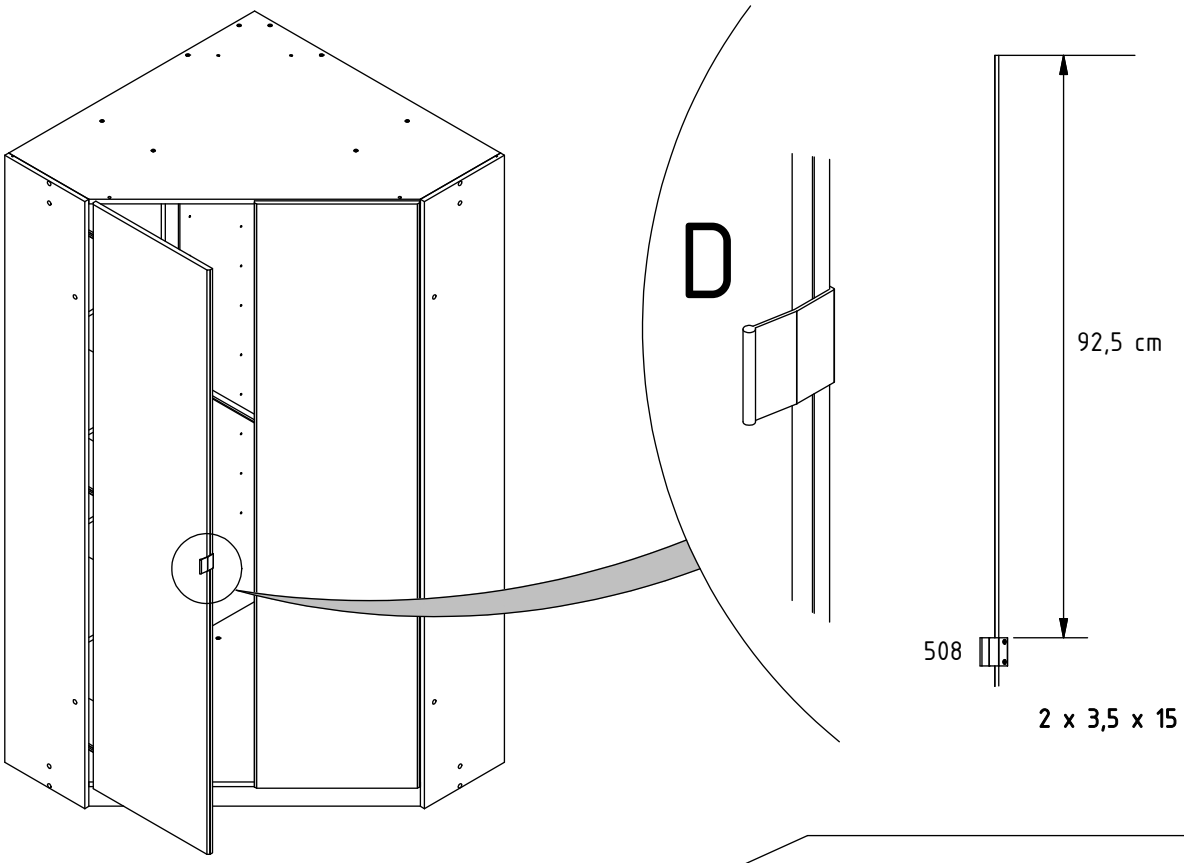
D
92,5 cm
508
2 x 3,5 x 15

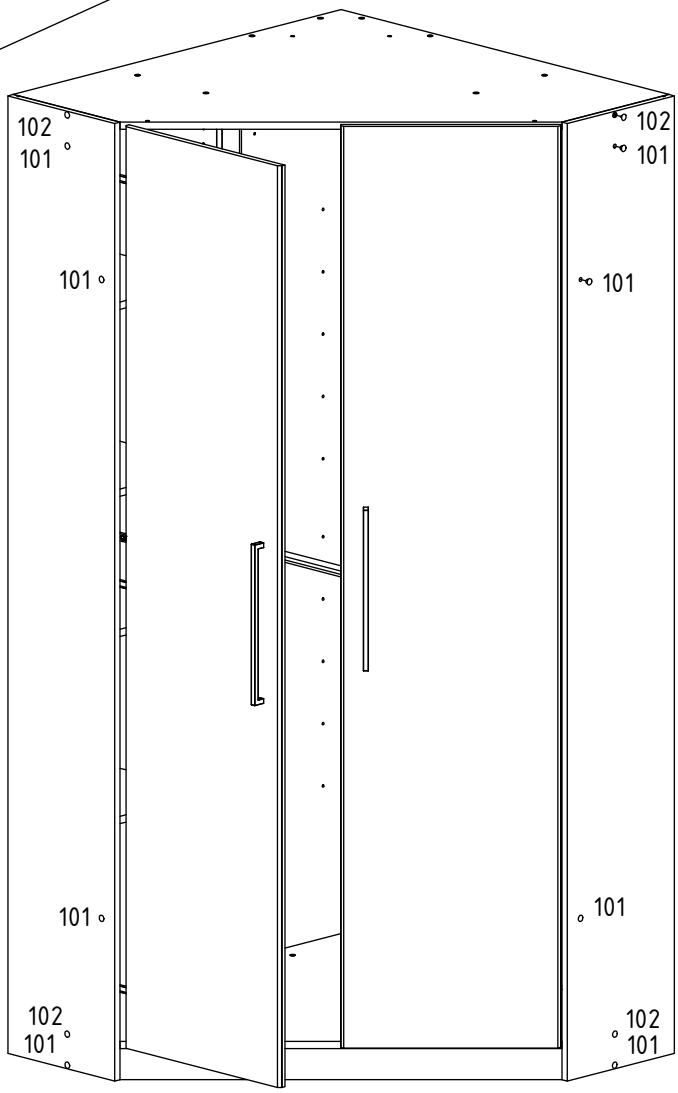
102
101
102
101
101
101
101
101
102
101
102
101

*Optionales Zubehör
* optional Accessories
* Accessoires en option
* Optionele accessoires

980098

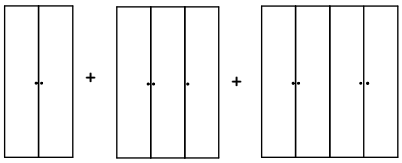

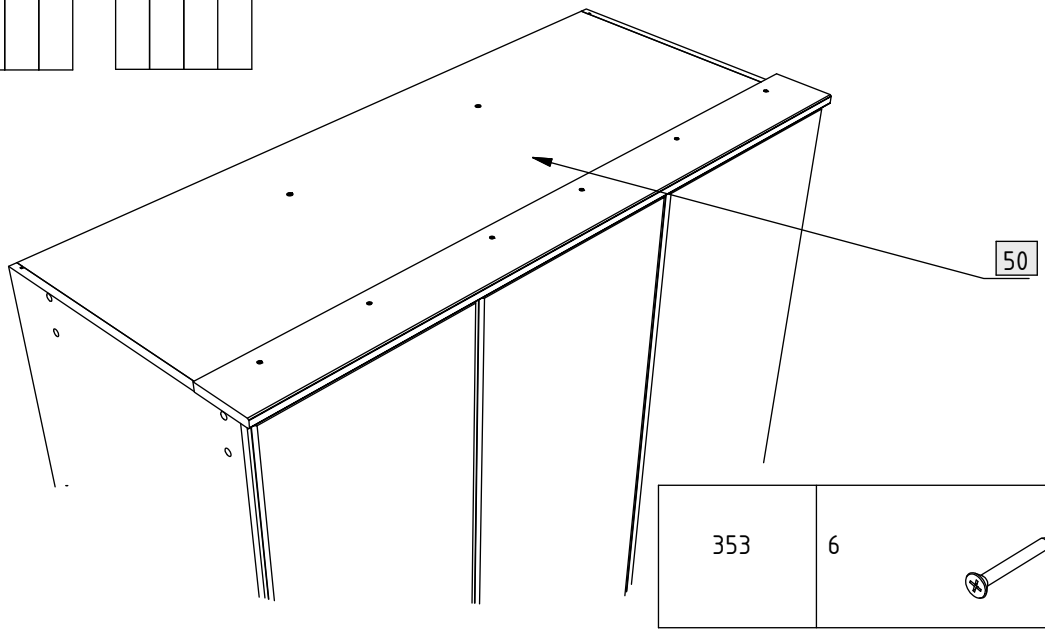

353	6	Ø3,5 x 30 mm

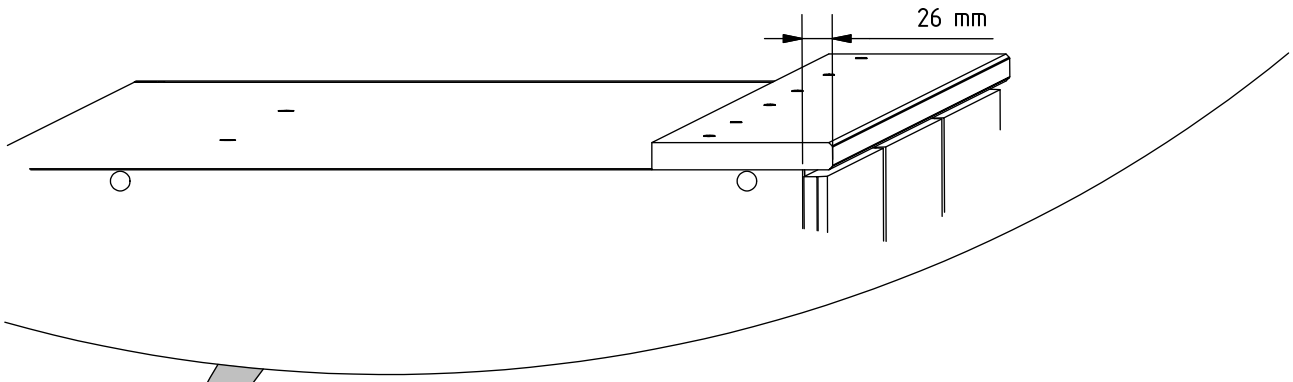

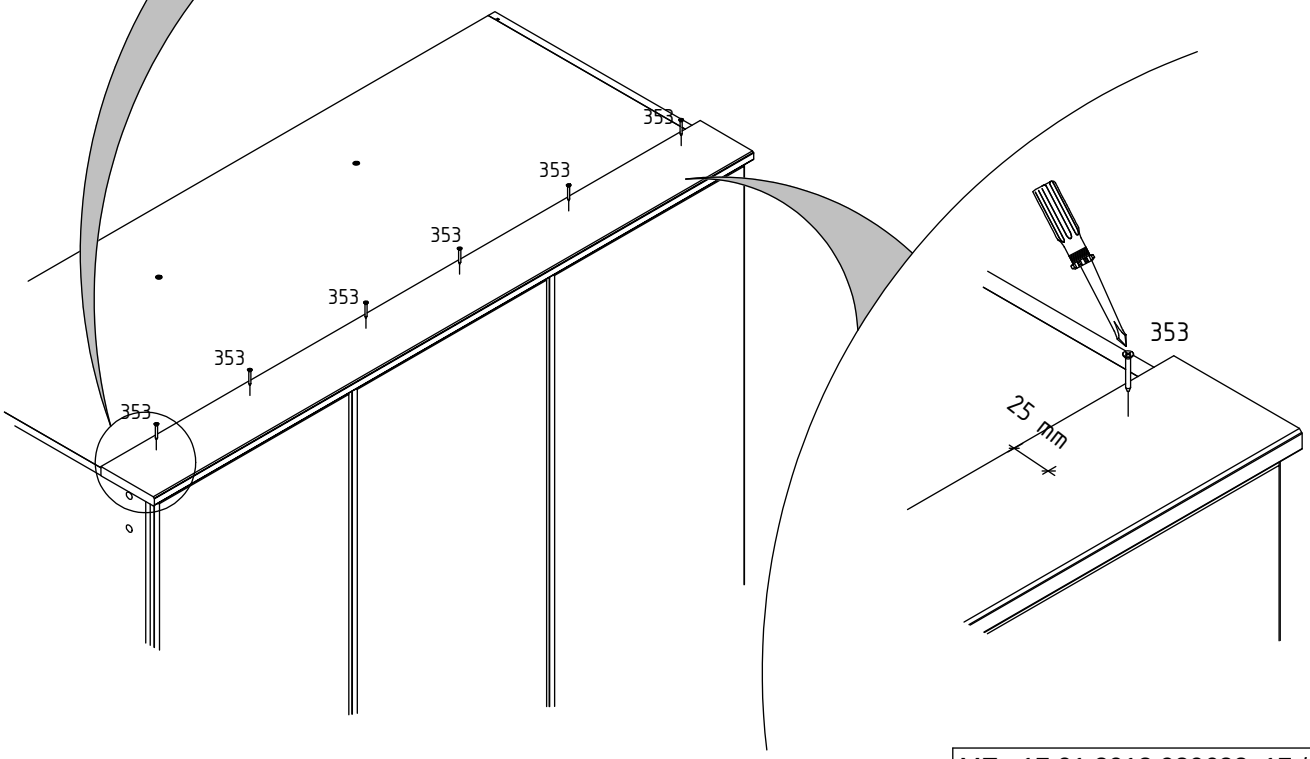

*Optionales Zubehör
* optional Accessories
* Accessoires en option
* Optionele accessoires

980743

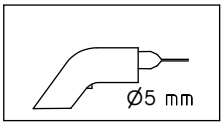

A	320 mm	505
B	128 mm	503
C		509

1.

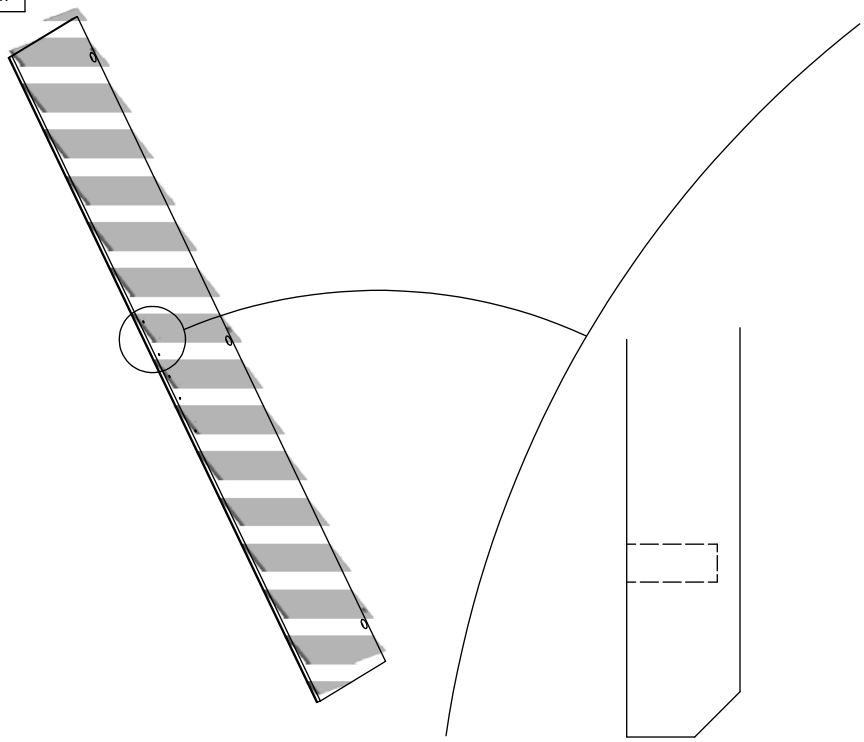

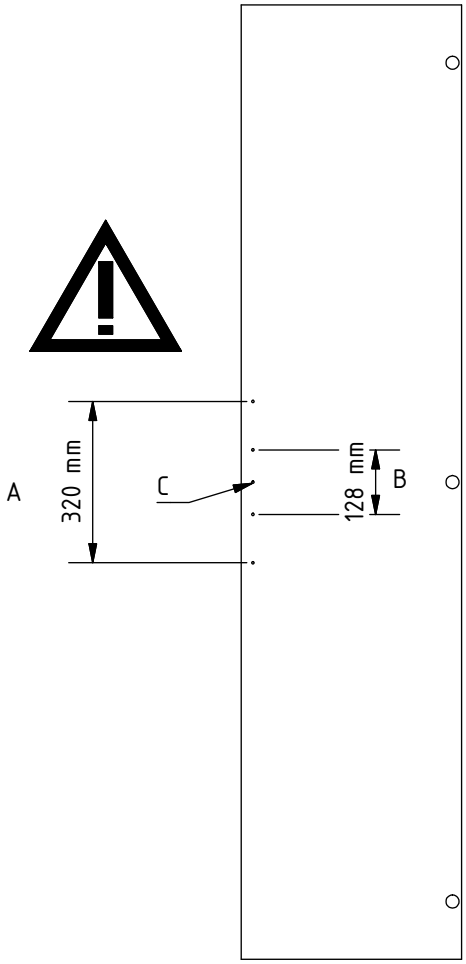

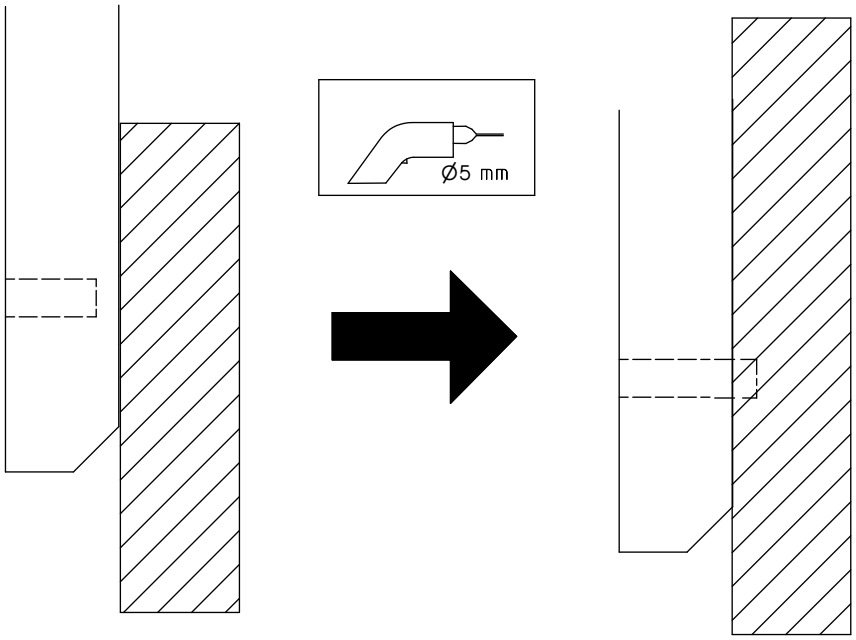

2.
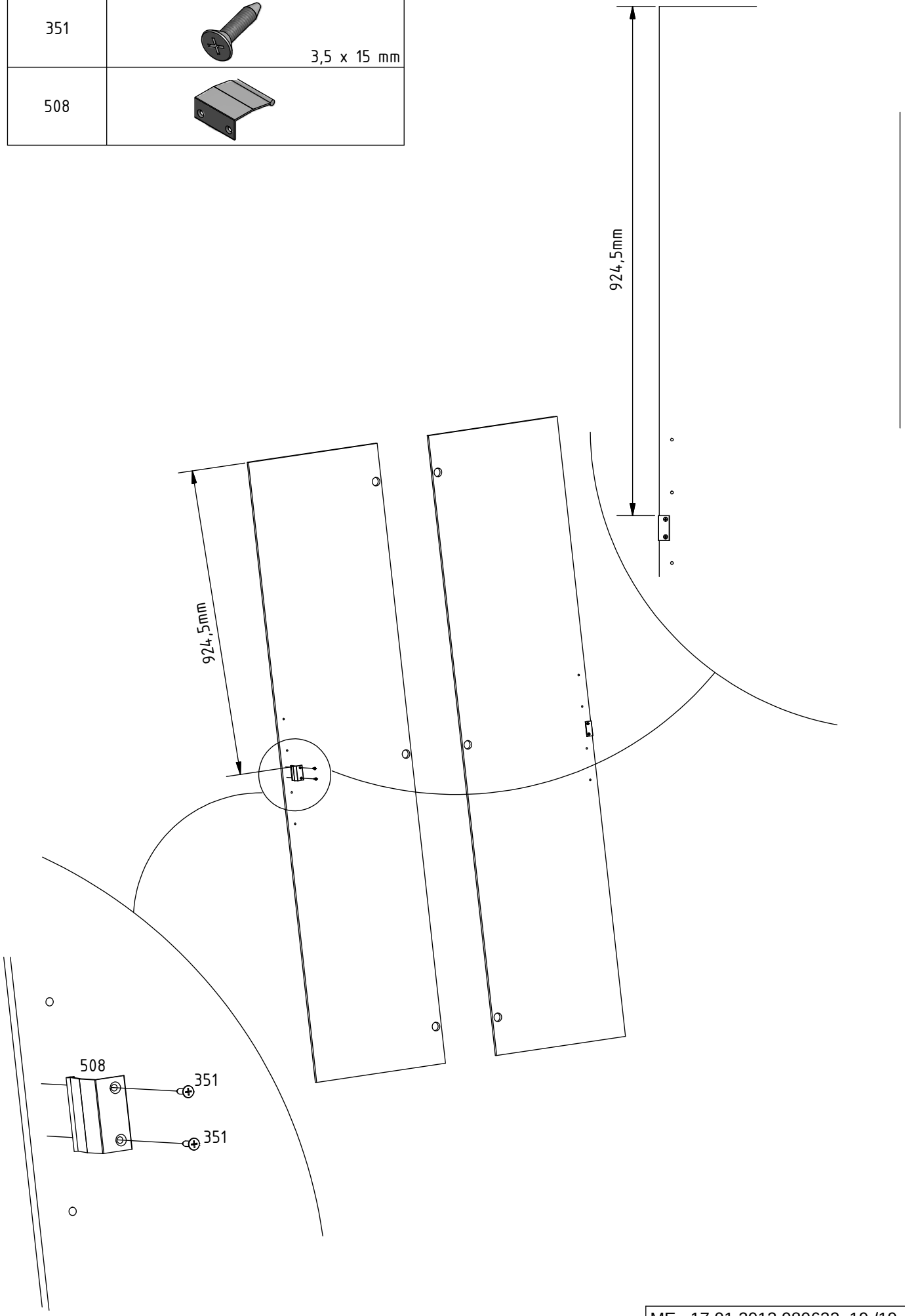
351	3,5 x 15 mm
508