Miele

G 17683-60 SCVi AutoDos K2O
Vollintegrierter Geschirrspüler

- Automatische Dosierung – AutoDos mit integrierter PowerDisk
- Innovatives Design und höchster Komfort – 3D-MultiFlex-Schublade
- Einfachste Kommunikation mit dem Gerät – Miele@home
- Automatische Türöffnung bei 2maligem Klopfen – Knock2open
- Perfekte Ausleuchtung für leichtes Beladen – BrilliantLight

EAN: 4002516645832 / Materialnummer: 12216980 / Alte Materialnummer: 21768362CH

Bauform	
Vollintegrierte Geschirrspüler	•
60er Geschirrspüler	•
Design	
Blendenfarbe	CleanSteel/ Obsidianschwarz
Blendenausführung	Vollintegrierte Blende
Bedienungsart	Softkeys
Display	1-zeiliges Display mit Klartext
Displayfarbe	Weiss
MultiLingua	•
Komfort	
Vernetzung mit Miele@home	•
Automatische Dosierung mit PowerDisk	•
Knock2open	•
Türschliesshilfe	AutoClose
BrilliantLight	•
Restzeitanzeige	•
Startvorwahl bis zu 24 h	•
Funktionskontrolle	optisch und akustisch
Wahl der Displaysprache	•
Effizienz und Nachhaltigkeit	
Energieeffizienzklasse (A bis G)	A
Wasserverbrauch im Programm Automatic in l ab	6,0
Wasserverbrauch des Eco-Programms in Liter pro Programmdurchlauf (Zyklus)	8,4
Stromverbrauch im Programm ECO in kWh	0,54
Energieverbrauch des Eco-Programms in kWh bei 100 Programmdurchläufen (Zyklen)	54
Verbrauchswert Warmwasseranschluss im Programm ECO in kWh	0,29
Dauer des ECO-Programms in Minuten	230
Geräuschemissionsklasse	B
Geräuschemission in dB(A)	41
EcoFeedback	•
EcoPower Technology	•
Geprüfte Hygiene	•
Warmwasseranschluss	•
Halbe Beladung	•
Ergebnisqualität	
Frischwasserspüler	•
AutoOpen-Trocknung	•
SensorDry	•
Umluft-Turbothermic-Trocknung	•
Brilliant GlassCare	•
Spülprogramme	
QuickPowerWash	•
ECO	•
Automatic	•
Intensiv 75 °C	•

G 17683-60 SCVi AutoDos K2O
Vollintegrierter Geschirrspüler

EAN: 4002516645832 / Materialnummer: 12216980 / Alte Materialnummer: 21768362CH

PowerWash	•
Fein	•
Hygiene	•
SolarSpar	•
ExtraLeise 38 dB(A)	•
Pasta/Paella	•
Ohne Oberkorb 65 °C	•
Biergläser warm	•
Gerätepflege	•
Spüloptionen	
AutoDos	•
IntenseZone	•
Express	•
Extra sauber	•
Extra trocken	•
Korbgestaltung	
Besteckunterbringung	3D-MultiFlex-Schublade
FlexCare-Gläserhalter	4
FlexCare-Tassenauflage	1
Korbgestaltung	MaxiComfort
Anzahl Massgedecke	14
Sicherheit	
Waterproof-System	•
Sieb-Kontrollanzeige	•
Technische Daten	
Nischenbreite minimal in mm	600
Nischenbreite maximal in mm	600
Nischenhöhe minimal in mm	805
Nischenhöhe maximal in mm	870
Nischentiefe in mm	570
Gerätebreite in mm	598
Gerätehöhe in mm	805
Gerätetiefe in mm	570
Gerätetiefe bei geöffneter Tür in cm	116,5
Nettogewicht in kg	48,0
Gesamtanschluss in kW	2,00
Spannung in V	230
Absicherung in A	10
Phasenanzahl	1
Elektrische Frequenz Standard	50
Länge Wasserzulaufschlauch in cm	1,50
Länge Wasserablaufschlauch in cm	1,50
Länge der elektrischen Leitung in m	1,70
Min. Frontplattengewicht in kg	4,0
Max. Frontplattengewicht in kg	11,0
[über Kundendienst nachrüstbar auf min.]	7,0
[über Kundendienst nachrüstbar auf max.]	14,0
Leuchtmittel tauschen	Kundendienst

G 17683-60 SCVi AutoDos K2O
Vollintegrierter Geschirrspüler

EAN: 4002516645832 / Materialnummer: 12216980 / Alte Materialnummer: 21768362CH

Verfügbare Displaysprachen	
Verfügbare Displaysprachen durch MultiLingua	deutsch, english, español, français, italiano, nederlands, português, türkçe

G 17683-60 SCVi AutoDos K2O
Vollintegrierter Geschirrspüler

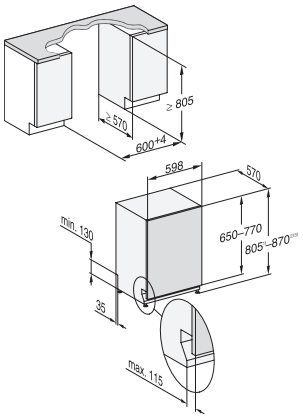

G7000, vollintegrierbare G, 60cm (Skizze)

1) Sockelhöhe 35-155 mm, , 2) Sockelhöhe 100-220 mm, , 3) Gerätehöhe max. 930 mm mit Umbausatz Sockelhöhe-1 (Mat.-Nr. 6.394.761),

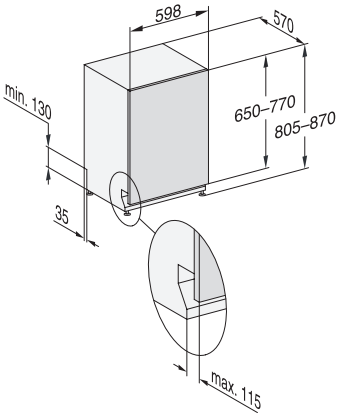

G7000, vollintegrierbare G, 60cm (Skizze)